Orion

Futura-Line

CARACTERISTICAS TÉCNICAS

- Acero Inoxidable satinado.
- Caudal Salida Libre; 1100 m3/h.
- Mando : Digital.
- Luces: Halógenas.
- Interior cerrado de fácil limpieza.
- Ø Conexión tubo : 150-120 mm.
- Recirculación : Sí.

PRESTACIONES SEGUN NORMA

Velocidad	m3/h *	Sonoridad dB(A)**
1º	268	36
2º	408	45
3º	616	53
4º	735	56

* UNE EN 61591 ** IEC 60704-2-13

CROQUIS

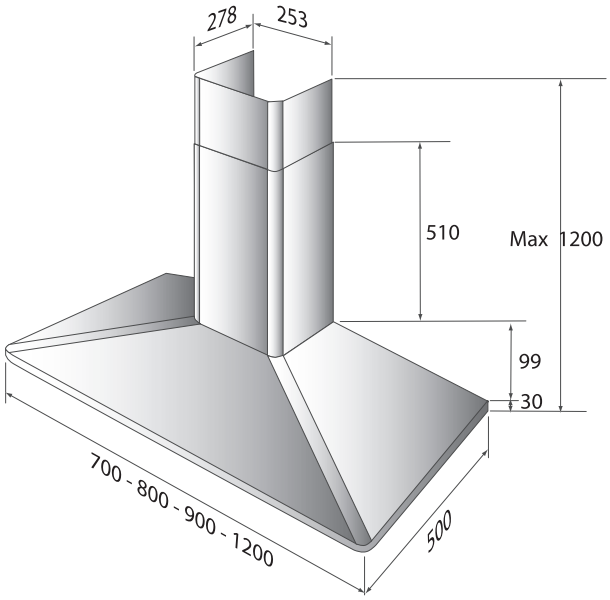

Intelligent System; El aparato incorpora un sistema completamente automático, que detecta el humo y fugas de gas en su cocina, encendiendo la campana y regulando la velocidad necesaria en cada momento.

ORION PARED 70/80/90/120 CM

Código	Ancho Cm	Color material	Intelligent System	Net- system	Indicador de filtros sucios	Temporizador	Filtros Inox	P.V. €
527.43.1478.2	70	Inox.	●	●	●	●	●	760
527.43.2188.2	80	Inox.	●	●	●	●	●	790
527.43.5698.2	90	Inox.	●	●	●	●	●	805
527.43.1528.2	120	Inox.	●	●	●	●	●	830
535.43.9000.9	Filtro Carbón (opcional)							30
800.70.7160.9	Conjunto tuboflex Ø 162 + 2 abrazaderas							20