Medusa

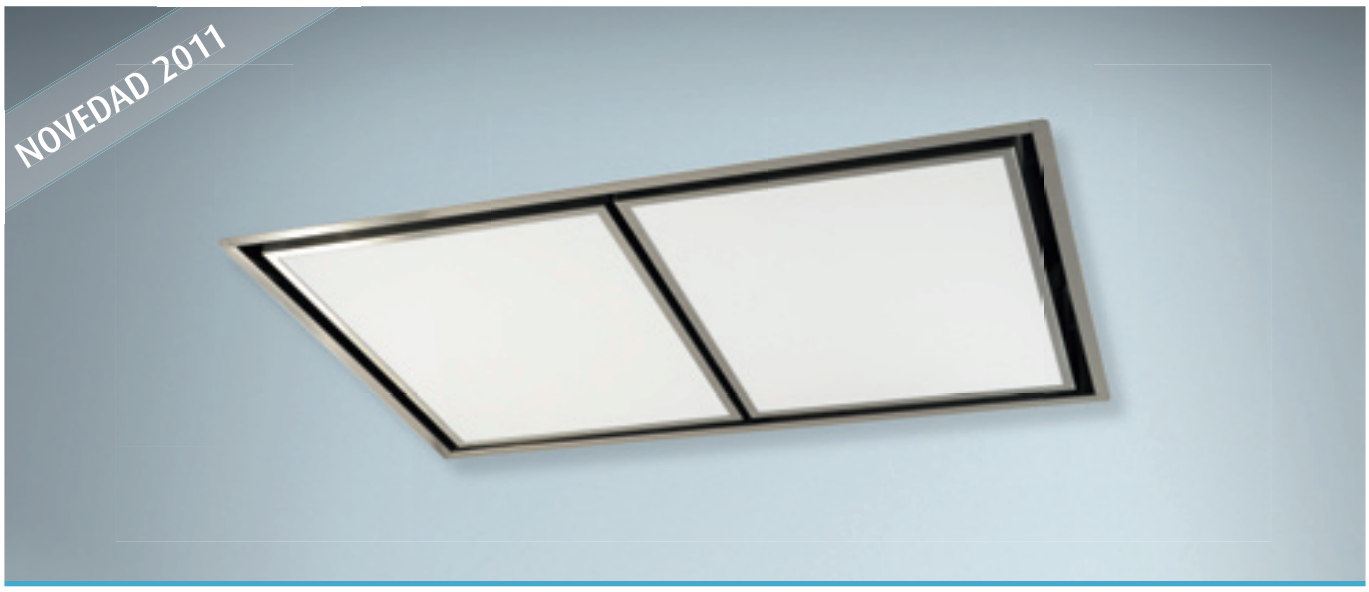

CARACTERISTICAS TÉCNICAS

- Acero Inoxidable Satinado - cristal extra-blanco retroiluminado.
- Caudal Salida Libre; 1300 m3/h.
- Mando: A distancia, incluido en precio.
- Luces: Neon 6 x 14 w (Luz ambiente).
- Recirculación: No.

Ø Conexión tubo : 150 mm Muy importante, en ningún caso reducir el diámetro de 150 mm en todo el recorrido, ni utilizar tubo plano. Se recomienda tubo redondo.

Para una buena aspiración se recomienda que la cocina este dotada de pequenas entradas de aire y que se utilice con las ventanas cerradas y a una altura máxima de 145 cm desde la encimera.

PRESTACIONES SEGUN NORMA

Velocidad	m3/h *	Sonoridad dB(A)**
1º	330	45
2º	490	50
3º	730	56
4º	1000	63

* UNE EN 61591 ** IEC 60704-2-13

Mando distancia

CROQUIS

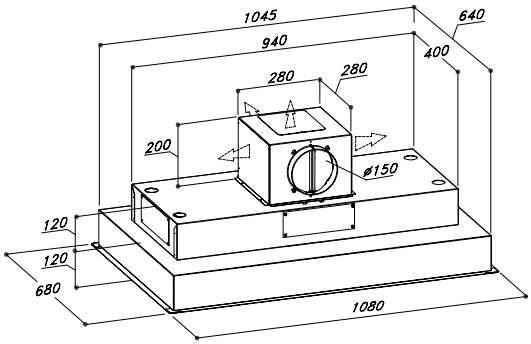

MEDUSA 108 X 68 CM

Código	Ancho Cm	Color material	Temporizador	Aspiración Perimetral	P.V.€
528.05.9108.2	108 x 68	Inox./extra-blanco	●	●	2575
800.70.7160.9	Conjunto tuboflex Ø 162 + 2 abrazaderas				20